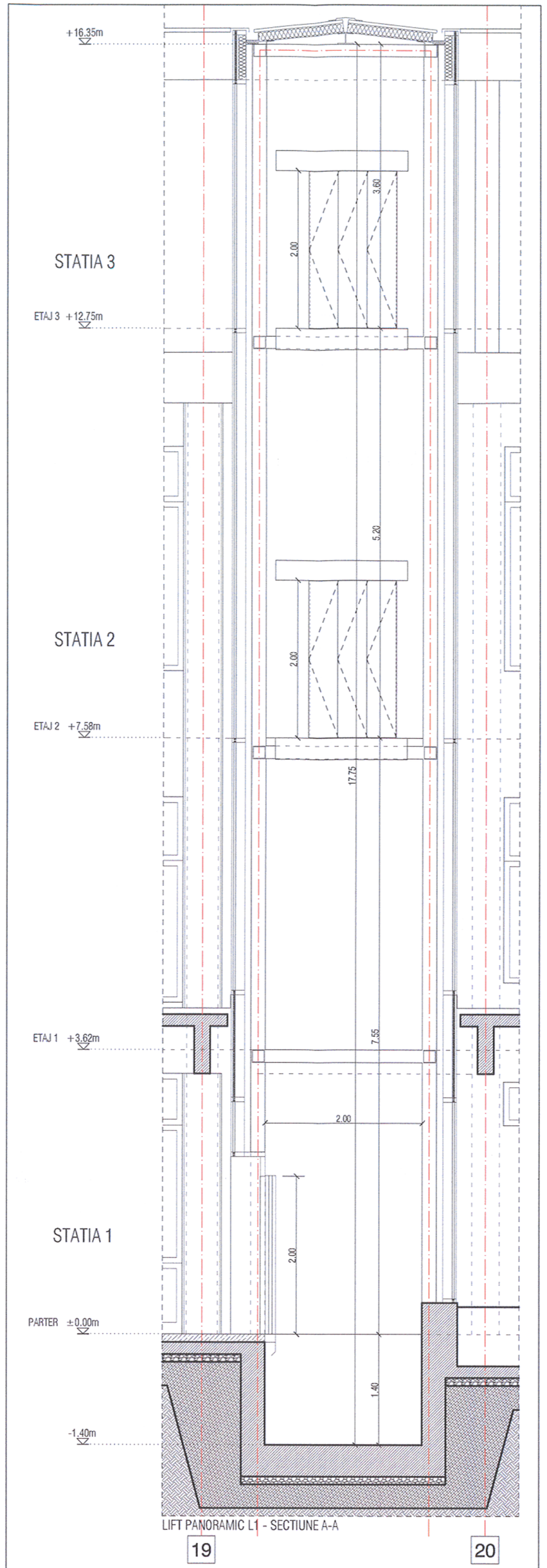

LIFT PANORAMIC L1 - SECTIUNE A-A

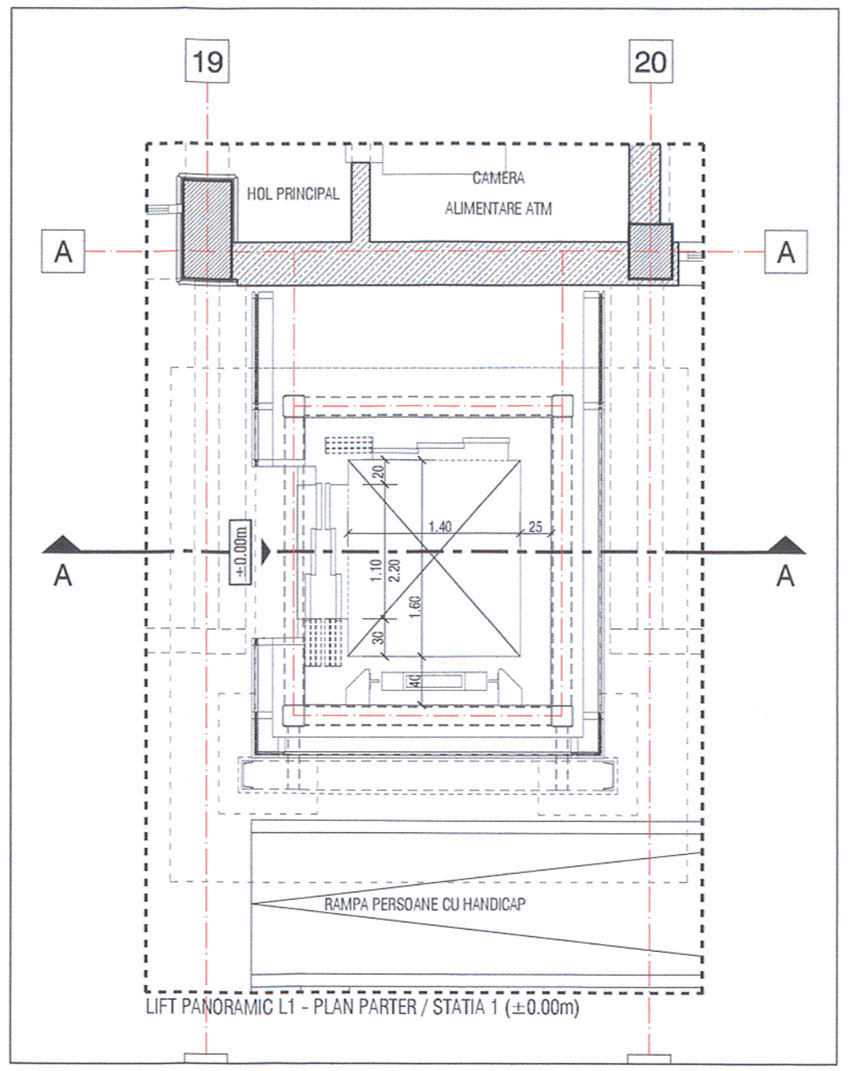

LIFT PANORAMIC L1 - PLAN PARTER / STATIA 1 (±0.00m)

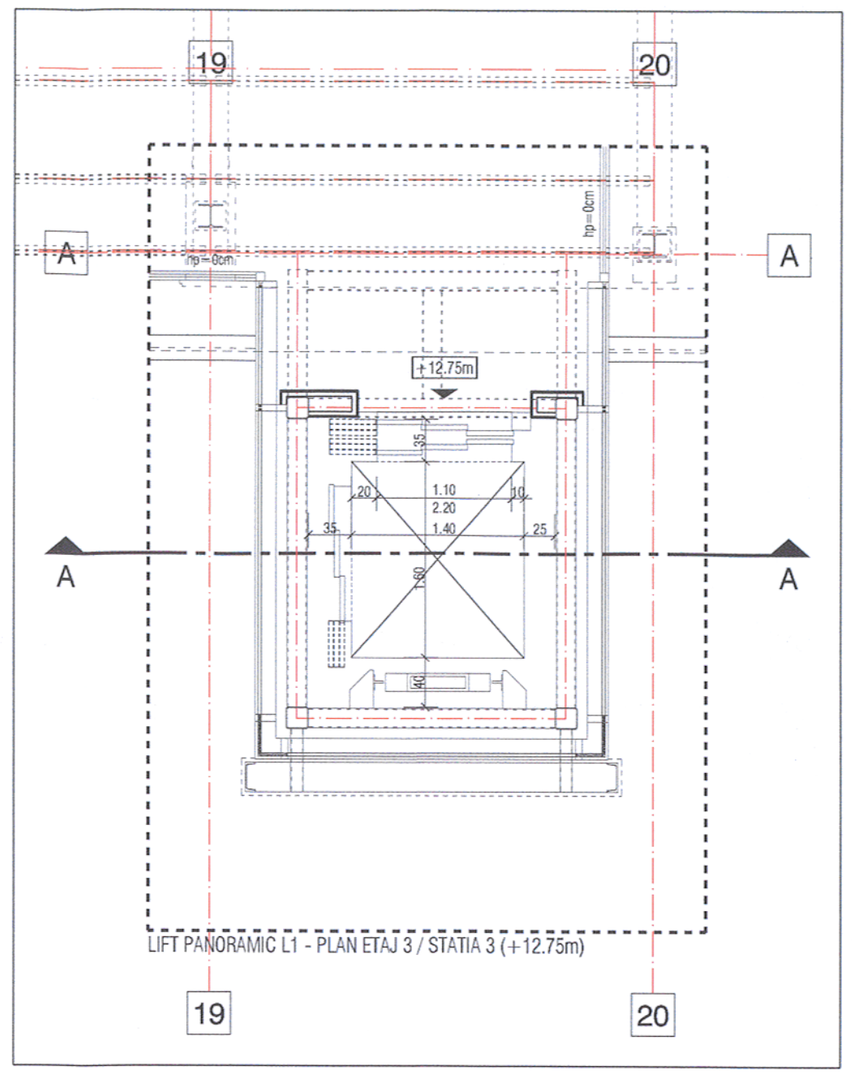

LIFT PANORAMIC L1 - PLAN ETAJ 3 / STATIA 3 (+12.75m)

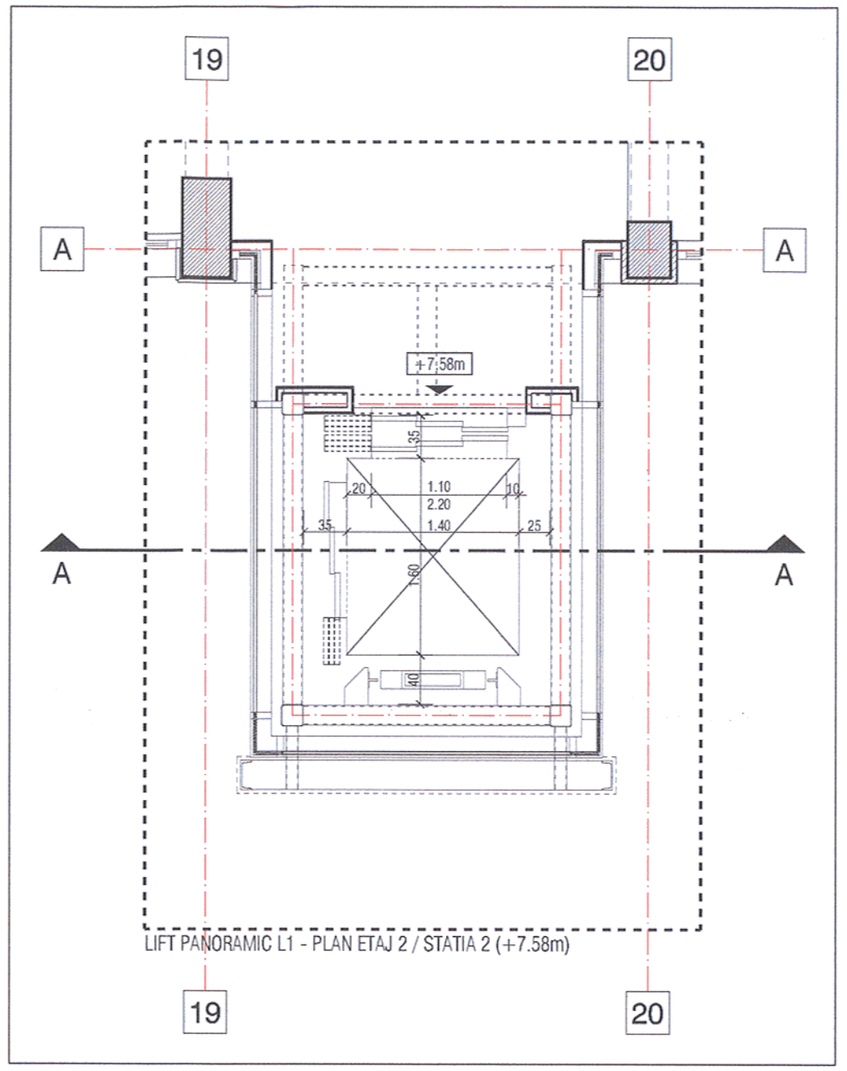

LIFT PANORAMIC L1 - PLAN ETAJ 2 / STATIA 2 (+7.58m)

CLASA DE IMPORTANTA A CONSTRUCTIEI: II - IMPORTANTA DEOSEBITA (cf. P100/2006)
CATEGORIA DE IMPORTANTA: B - IMPORTANTA DEOSEBITA (cf. HG 766/1997)
GRAD DE REZISTENTA LA FOC: II (cf. P118/1999)

Acest plan anulează şi înlocuieşte planul nr. PT.03.03.26.AR.05.015 elaborat la data de 01.2013
This layout plan canceled and replaced layout plan no. PT.03.03.26.AR.05.015 prepared on 01.2013

Verificator / Expert Checker / Expert	Cerinţa Requirement	Semnatura Signature	Referat / Expertiza Report / Expertise

European Investment Bank

MINISTERUL TRANSPORTURILOR

BENEFICIAR / BENEFICIARY :

COMPANIA NAŢIONALĂ DE CĂI FERATE "CFR" SA

PROIECTANT / DESIGNER: PÖYRY			Data Date	Semnatura Signature
Aprobat Approved	Şef de echipă Team leader	C. Teodorescu	01.2013	
Verificat Checked	Expert Cheie Key Expert	B. Gössler	01.2013	
Subcontractant / Subcontractor VIOTOP				
Aprobat Approved	Adjunct Şef de echipă Deputy Team leader	A. M. Baicu	01.2013	
Verificat Checked	Arhitect Architect	M. Fotache	01.2013	
Proiectat Designed	Arhitect Architect	L. G. Baicu	01.2013	

"Reabilitarea liniei c.f. Frontier ă - Curtici - Simeria, parte componentă a coridorului IV Pan - European pentru circulaţia trenurilor cu vitez ă maximă de 160 km/h"
Tronsonul 3: Gurasada - Simeria
"Rehabilitation of the Railway Line Border - Curtici - Simeria, component Part of the IV Pan - European Corridor for the Trains Circulation with maximum speed of 160 km/h"
Section 3: Gurasada - Simeria

Project 9i
35311.1

Faza / Phase:
PTh+CS / TD+TS

Denumire desen / Drawing name:

Staţia Deva - Clădire călători - Lift panoramic L1
Deva Station - Station Building - L1 Panoramic Elevator

Scara / Scale:	Revizia / Revision	Cod desen / Drawing Code	Nr. / No
1:100	1/05.2013	PT.03.03.26.AR.05.015	15/21

ORDINUL ARHITECTILOR DIN ROMÂNIA
4065
Margareta FOTACHE
Arhitect cu drept de semnătură